Э¼ ½Б¼ р Э¿-2 Щ1:10

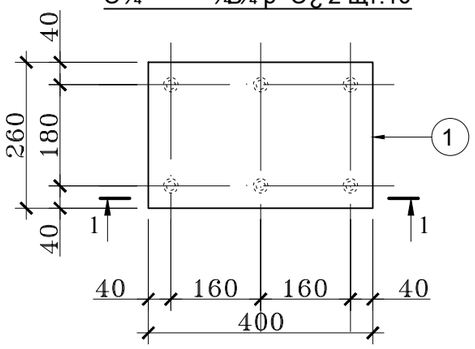

Э¼ ½Б¼ р Э¿-4 Щ1:10

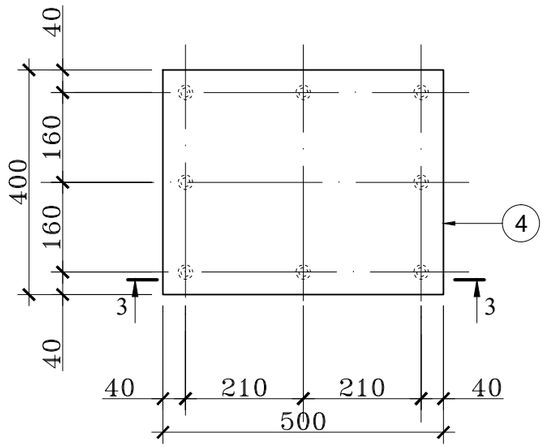

1 - 1

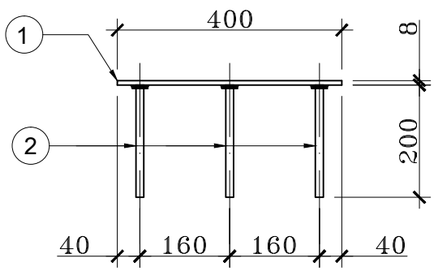

3 - 3

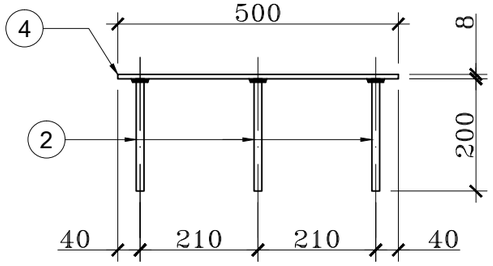

ՄԵՏԱՂԻ ՄԱՍՆԱԳԻՐ ՄԵԿ ՄԱՐԿԱՅԻ ՀԱՄԱՐ

ԱՆՎԱՆՈՒՄ	ԴԻՐՔ	ՊՐՈՖԻԼ ՄՄ.	ԵՐԿԱՐՈՒԹ. ՄՄ.	ՔԱՆԱԿ ՀԱՏ	ՔԱՇ ԿԳ. ՄԵԿ ԷԼԵՄԵՆՏԻ	ՔԱՇ ԿԳ. ԲՈԼՈՐ ԷԼԵՄ.	
1	2	3	4	5	6	7	8
Ներդիր էլեմենտ Նէ-2 (12հատ)	1	-8x260	400	1	6.531	6.531	ГОСТ 82-70* ГОСТ 5781-61
	2	14 А500	200	6	0.242	1.452	
	ԸՆԴԱՄԵՆԸ					7.98	
Ներդիր էլեմենտ Նէ-4 (2 հատ)	4	-8x400	500	1	12.56	12.56	ГОСТ 82-70* ГОСТ 5781-61
	2	14 А500	200	8	0.242	1.936	
	ԸՆԴԱՄԵՆԸ					14.50	

1. Տվյալ թերթը դիտարկել ԵԿ-7; ԵԿ-8 ; ԵԿ-9 թերթերի հետ համատեղ

	щс э э		153		
	щс э э				
Э пс п с	. с Э		Щ с с С		
				ԱՆ	11	19
			Э¼ ½Б¼ р ¼ Э¿-2; Э¿-4 Щ1:10	ՄԱՌԱ ԵՎ ԴՈՒՍՏՐԵՐ» ՍՊԸ	